REVISÕES / REVISIONS			
REV	DESCRIÇÃO/DESCRIPTION	DATA/DATE	NOME/NAME

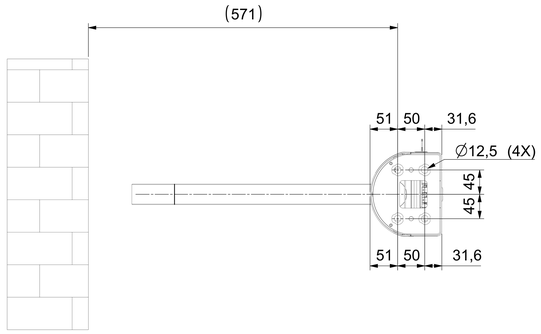

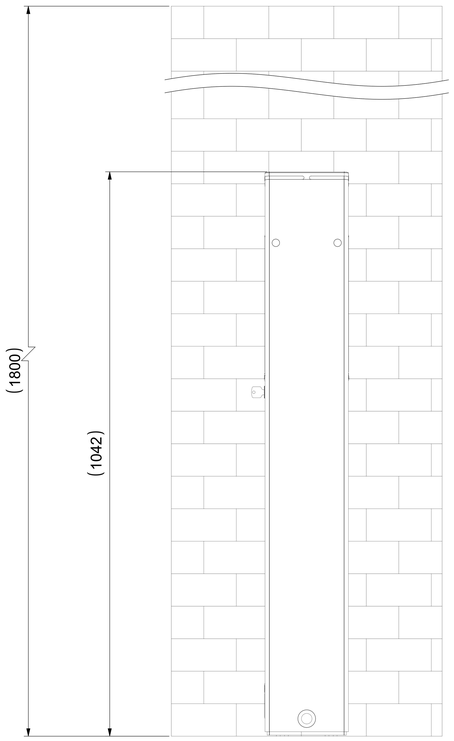

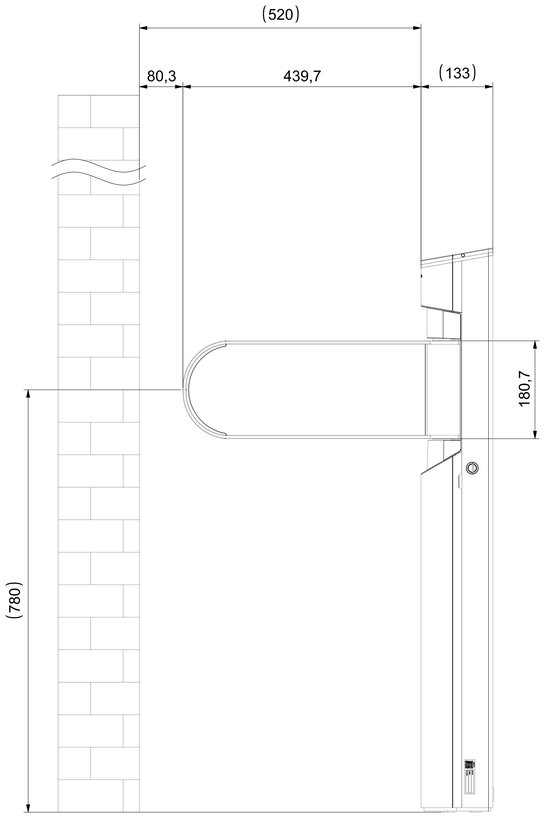

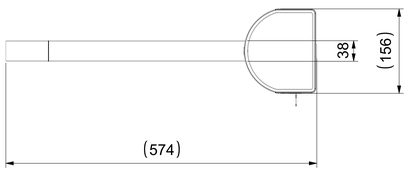

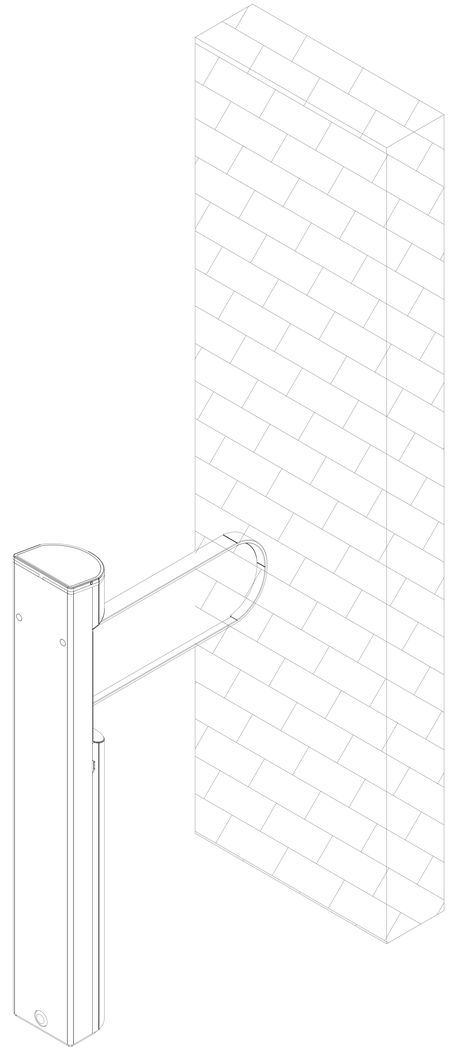

VISTA ISOMÉTRICA

NOTAS / NOTES:

1- ARREDONDAR ARESTAS VIVAS (0,2x0,5mm)
ROUND SHARP EDGES (0,2x0,5mm)
2- AS COTAS ASSINALADAS COM OBLONGO OU QUE POSSUEM TOLERÂNCIAS ESPECÍFICADAS DEVEM SER INSPECIONADAS PARA CONTROLE DE PRODUÇÃO. POIS SÃO FUNCIONAIS.
(DIMENSIONS MADE WITH OBLONG OR THAT HAVE SPECIFIED TOLERANCES MUST TO BE INSPECTED FOR PRODUCTION CONTROL, BECAUSE THEY ARE ARE FUNCTIONAL)
3- PEÇA ISENTA DE REBARBAS.
(PART EXEMPTS OF SHARP EDGES).
4- DIMENSIONAL, OBTIDO APÓS TRATAMENTO SUPERFICIAL.
(DIMENSIONS OBTAINED AFTER SUPERFICIAL FINISH)
5- DIMENSÕES EM MILIMETROS.
(DIMENSIONS IN MILIMETERS)
6- COTAS SEM TOLERANCIA, CONSULTAR NA TABELA LATERAL.
(DIMENSIONS WITHOUT TOLERANCE, SEE SIDE TABLE)

Antes de imprimir pense em seu compromisso com o Meio Ambiente / Please consider the environment before printing

digicon

ESTE DESENHO É PROPRIEDADE EXCLUSIVA DA DIGICON S/A. CEDIDO SOB CONDIÇÃO DE NÃO SER COPIADO, MOSTRADO OU USADO COMERCIAL.

PROPRIETARY AND CONFIDENCIAL ALL INFORMATION ON THIS SHEET IS THE SOLE PROPERTY OF DIGICON S/A.

MATERIAL/MATERIAL:	DESENHISTA/DRAWN: igor.cunha 27-Jun-2023
TRATAMENTO/FINISH:	PROJETISTA/CHKD: igor.cunha dia
DESCRIÇÃO/DESCRIPTION: DSLIM - 520 BRAÇO ÚNICO COM PAREDE	MASSA/MASS: g/pcs - / AREA SUPERFICIAL/SURFACE AREA: -
CÓDIGO/CODE: EST007468	ESCALA/SCALE: 1:4 / FOLHA/SHEET: 1 de 1

NBR ISO 2768-1 — TOLERÂNCIAS GERAIS PARA DIMENSÕES LINEARES E ANGULARES SEM INDICAÇÃO DE TOLERÂNCIA / GENERAL TOLERANCES FOR LINEAR AND ANGULAR DIMENSIONS WITHOUT INDIVIDUAL TOLERANCE INDICATIONS

DIMENSÃO NOMINAL / NOMINAL DIMENSION	0,5 a 3	> 3 a 6	> 6 a 30	> 30 a 120	> 120 a 400	> 400 a 1000	> 1000 a 2000	> 2000 a 4000
TOLERÂNCIA / TOLERANCE - MÉDIA / MEDIUM	± 0,1	± 0,1	± 0,2	± 0,3	± 0,5	± 0,8	± 1,2	± 2
TOLERÂNCIA / TOLERANCE - GROSSA / COARSE	± 0,2	± 0,3	± 0,5	± 0,8	± 1,2	± 2	± 3	± 4

DIMENSÃO NOMINAL / NOMINAL DIMENSION	0,5 a 10	> 10 a 50	> 50 a 300	> 300 a 1000	> 1000 a 2000
TOLERÂNCIA / TOLERANCE - MÉDIA / MEDIUM	± 0,5°	± 0° 30'	± 0° 20'	± 0° 10'	± 0° 5'
TOLERÂNCIA / TOLERANCE - GROSSA / COARSE	± 1°	± 1°	± 0° 30'	± 0° 15'	± 0° 10'